Stampe et Renard SR-7B Monitor JC

Un peu déstabilisé par la suppression de Nimègue en 2020, je me suis mis tardivement à la recherche d'un nouveau modèle pour 2021, pas trop difficile étant donné la mise en chantier tardive. Le SR-7B semblait convenir, avec des photos assez nombreuses et un plan petit mais paraissant convenable (finalement pas si terrible !).

A l'origine le SR-7 ne devait être qu'un fuselage de SV-4 équipé d'une aile monoplane. Mais le monde de l'aviation évoluait très vite, en particulier avec l'arrivée du De Havilland Chipmunk. Il a fallu monter un train monojambe, rendre la construction en grande partie métallique, etc. Et c'est un avion très différent qui est apparu, mais plus assez moderne pour trouver des clients.

Comme tous les modèles ''faciles'', le SR-7B s'est finalement montré délicat, non dans la cellule proprement dite, mais dans pas mal de détails. Par exemple, le moulage de la cabine s'est montré trop peu exact, celle-ci étant très anguleuse. Il a fallu la construire, ce qui est bien plus beau mais plus délicat. Le pare-brise en trois pans sans montants est difficile à raccorder au toit de la cabine, et les défauts se voient énormément ! Les longerons sont en 3 x 3 car la baguette latérale oblige à un ponçage soigné de mise à la pente pour éviter que le papier marque la pliure.

Selon les éclairages, la couleur de l'avion exposé à Bruxelles varie sensiblement. Une mauvaise photo prise en extérieur donne une couleur probablement plus exacte, comme celle, célèbre, de Biancotto volant sur le dos.

Pour le moment, une boucle de 6,35 x 1 semble suffisante pour le vol en intérieur, mais en extérieur avec une grande hélice, il faudra sans doute plus de puissance.

Finalement, pas de Nimègue !

Mais en simplifiant un peu, le Monitor peut donner un très agréable modèle, qui peut voler d'autant mieux que l'on peut l'alléger. Recouvert en papier orange sans peinture, et décor en papier noir, il a déjà bonne allure, et avec un peu plus de dièdre que pour l'exigeante F4D, il doit voler facilement même en extérieur.

F4D peinture complète, autant de détails que possible, hélice de présentation.

Gouvernes mobiles, empennage à profil réaliste. Train détaillé.

Modèle simplifié recouvrement et déco papier (assez facile)

Empennages plats, sans gouvernes mobiles (?), pas de coffrage, pas d'ailerons mobiles (mais vrillage)
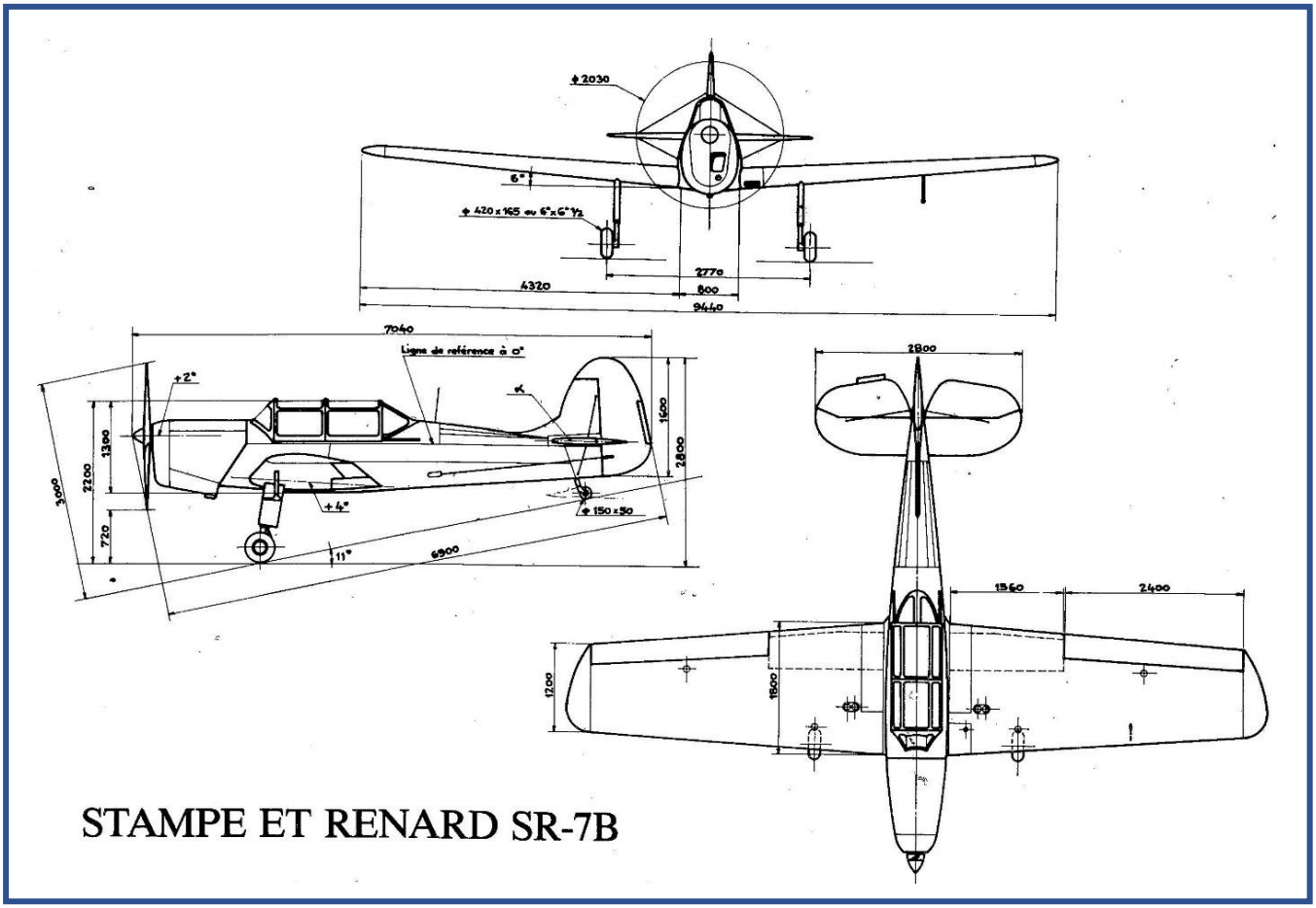
Train éclipsable au choc.